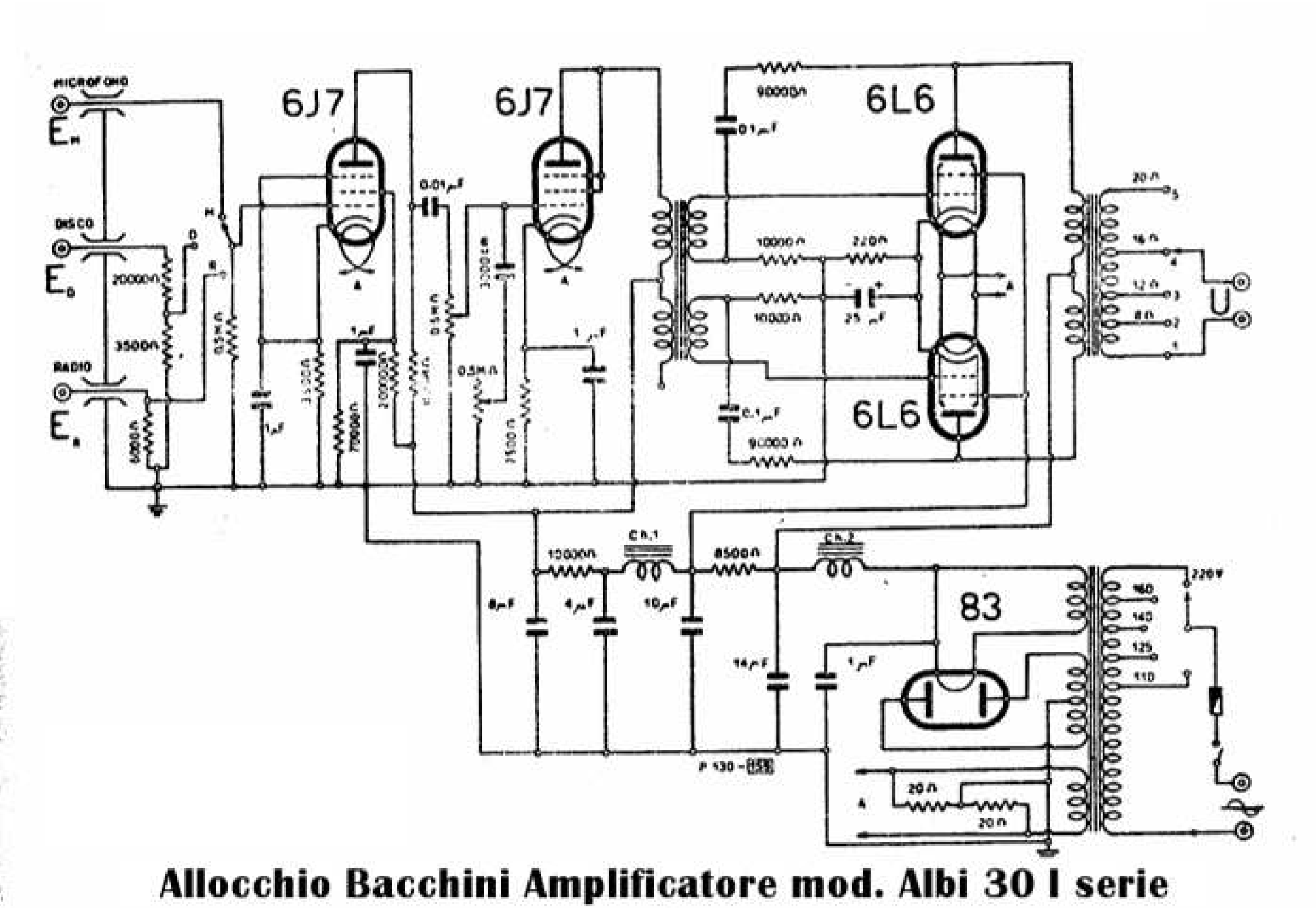


**Allocchio Bacchini Amplificatore mod. Albi 30 I serie**